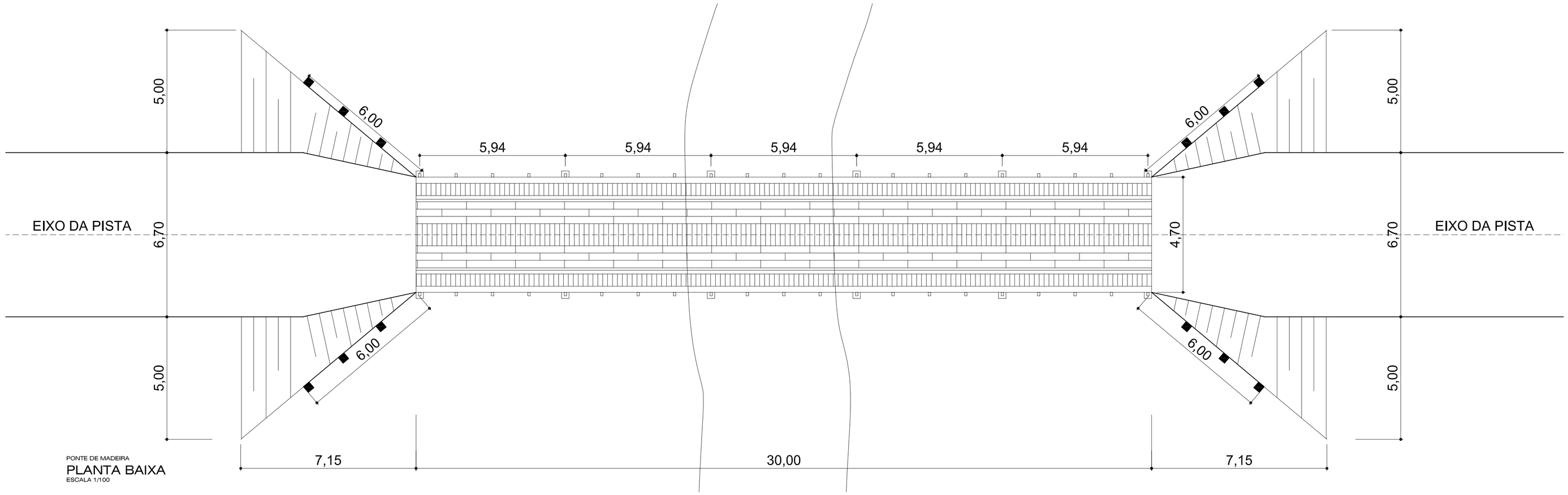

PONTE DE MADEIRA
PLANTA BAIXA
ESCALA 1/100

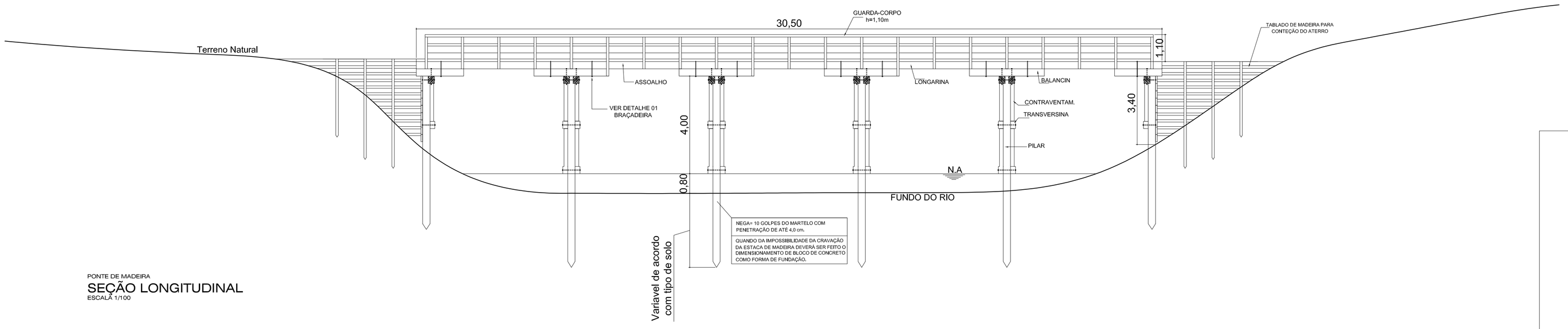

PONTE DE MADEIRA
SEÇÃO LONGITUDINAL
ESCALA 1/100

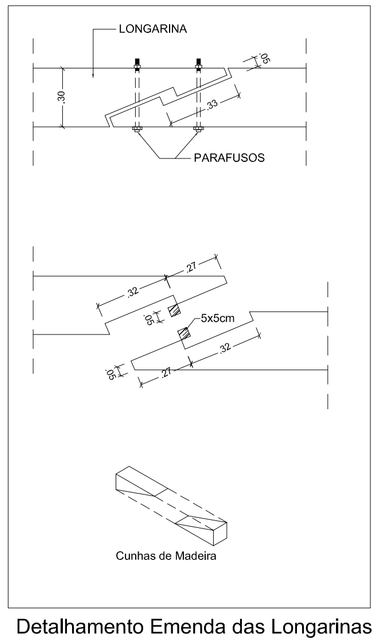

Detalhamento Emenda das Longarinas

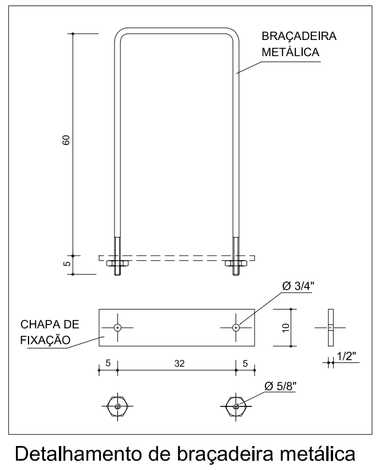

Detalhamento de braçadeira metálica

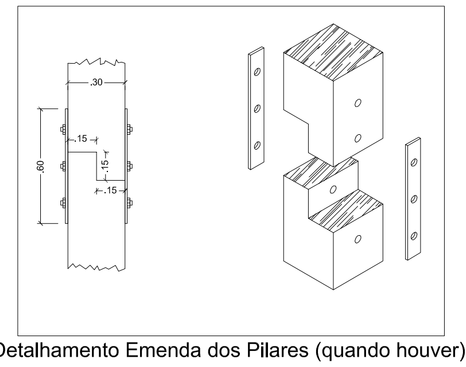

Detalhamento Emenda dos Pilares (quando houver)

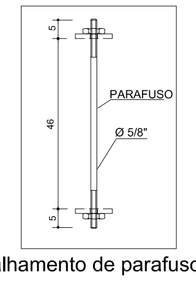

Detalhamento de parafuso metálico

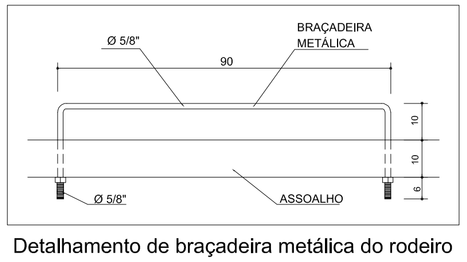

Detalhamento de braçadeira metálica do rodeiro

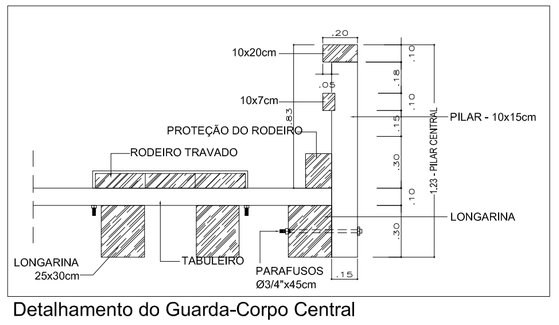

Detalhamento do Guarda-Corpo Central

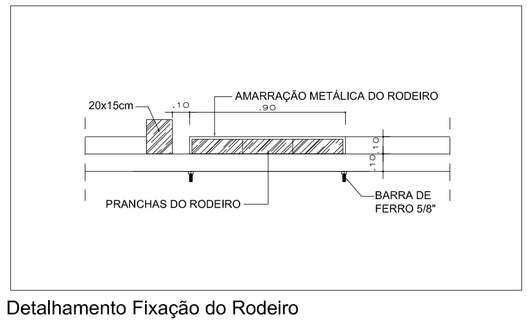

Detalhamento Fixação do Rodeiro

SERPRA
SERVIÇOS, PROJETOS E ASSESSORIA LTDA.
Fone: (65) 3642-4045 Av. Historiador Rubens de mendonça, 1856 - Edifício Cuiabá Office Tower, SL 802 CEP: 78050-000 - Cuiabá - MT

TIPO DA OBRA	CONSTRUÇÃO DE PONTE DE MADEIRA - 30M
PROPRIETÁRIO C.G.C. / C.P.F.	PREFEITURA MUNICIPAL DE FIGUEIROPOLIS D'OESTE
LOCAL	RIO SANTISSIMO - AREA RURAL DO MUNICIPIO COORDENADA: (15°39'50.70"S) (58°37'54.40"O)
AUTOR DO PROJETO CREA	ENG. CIVIL - LUIS FELIPE CARVALHO B. LIMA CREA: 121.523.583-6
RESP. P/ EXECUÇÃO CREA	
ESCALA: INDICADAS	ASSUNTO: ESTRUTURAL
DATA: AGOSTO / 2017	PLANTA BAIXA SEÇÃO LONGITUDINAL DETALHES CONSTRUTIVOS
DESENHO	FOLHA Nº 02 /02

ÁREAS (m²)		ESTATÍSTICA			
		% OCUPAÇÃO		COEF. APROVEIT.	Nº DE PISOS
EXT. PONTE:	30,00 m	TÉRREO	DEMAIS PAV.		